未注明一般公差	一级	二级	三级
0.0mm含~6.0mm以下	±0.02	±0.04	±0.08
6.0mm含~20.0mm以下	±0.04	±0.08	±0.11
20.0mm含~50.0mm以下	±0.06	±0.10	±0.15
50.0mm含~100.0mm以下	±0.09	±0.12	±0.20
100.0mm含~250.0mm以下	±0.12	±0.15	±0.30
250.0mm含~400.0mm以下	±0.15	±0.20	±0.40
400.0mm含~600.0mm以下	±0.20	±0.30	±0.50

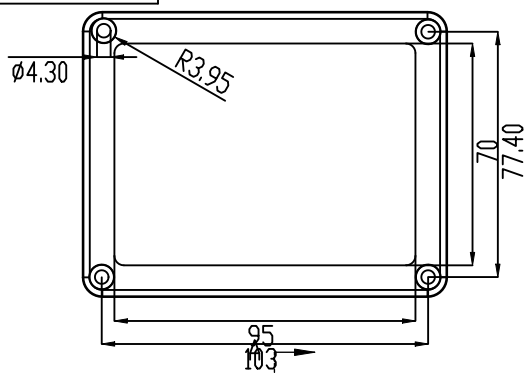

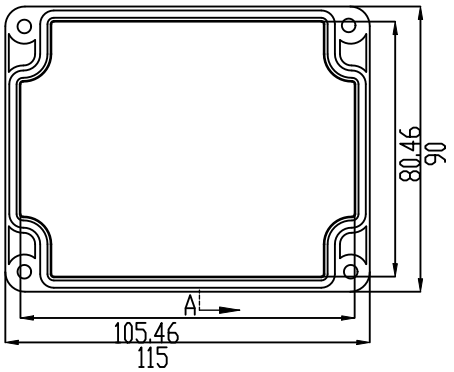

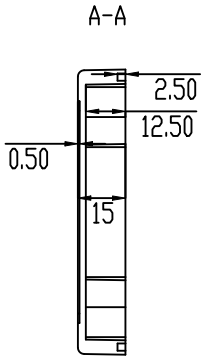

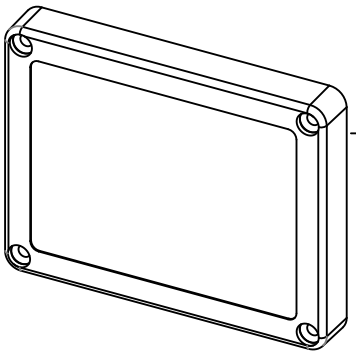

技术要求
1、产品要求：a.、表面后产品飞边、毛刺不允许出
b.、不可有注塑不饱满、流痕、缩印、斑白等不良现象
2、未注公差按3级公差
3、未标注尺寸大致请参照3D图档
4、尺寸仅供参考，以实物为准

标记	处数	分区	更改文件号	签名	年 月 日	阶段标记	重量	比例	01-15	宁波双子公司	
设计			标准化					1:1			
制图			工艺								
审核工程			审核			共 张 第 张	版本		材料	ABS	
批准											

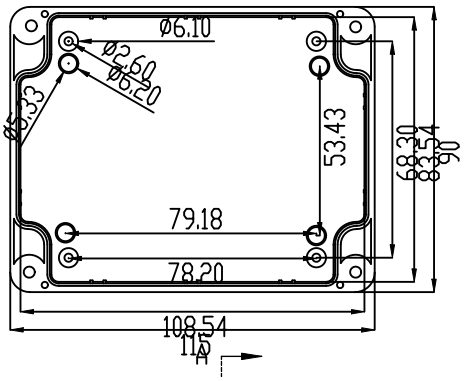

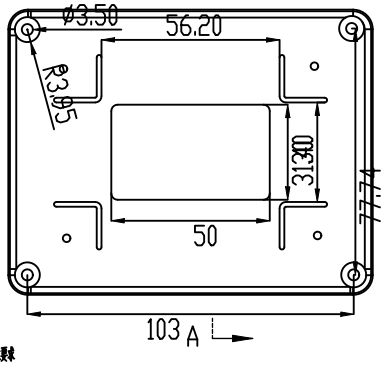

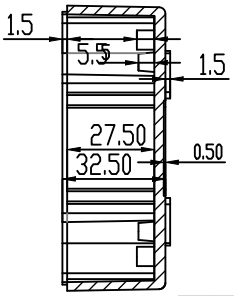

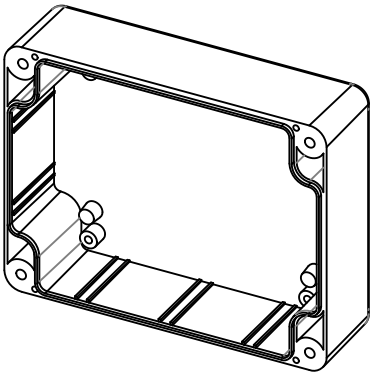

技术要求
1、产品要求：a.、表面后产品飞边、毛刺不允许出
b.、不可有注塑不饱满、流痕、缩印、斑白等不良现象
2、未注公差按3级公差
3、未标注尺寸大致请参照3D图档
4、尺寸仅供参考，以实物为准

标记	处数	分区	更改文件号	签名	年 月 日	阶段标记	重量	比例	01-15	宁波双子公司	
设计			标准化					1:1			
制图			工艺								
审核工程			审核			共 张 第 张	版本		材料	ABS	
批准											