未注明一般公差	一级	二级	三级
0.0mm含~6.0mm以下	±0.02	±0.04	±0.08
6.0mm含~20.0mm以下	±0.04	±0.08	±0.11
20.0mm含~50.0mm以下	±0.06	±0.10	±0.15
50.0mm含~100.0mm以下	±0.09	±0.12	±0.20
100.0mm含~250.0mm以下	±0.12	±0.15	±0.30
250.0mm含~400.0mm以下	±0.15	±0.20	±0.40
400.0mm含~600.0mm以下	±0.20	±0.30	±0.50

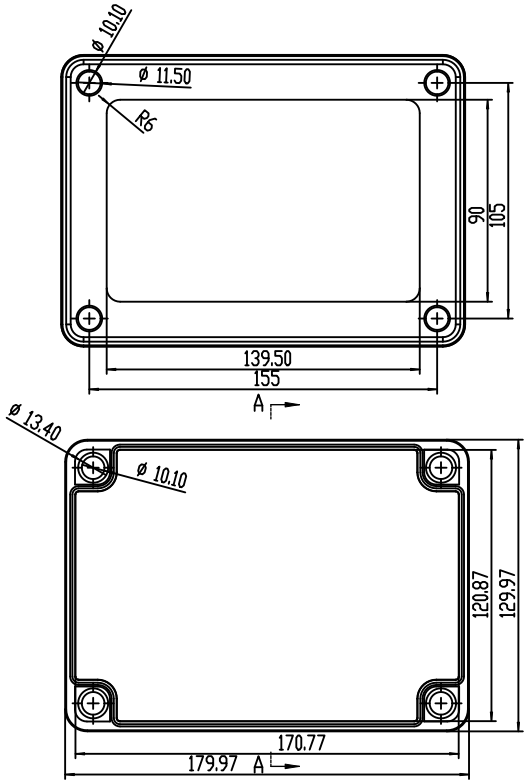

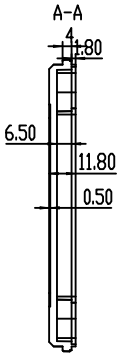

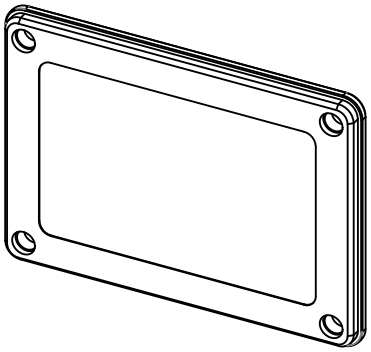

技术要求
1. 产品要求：a. 表面无产生气泡、毛刺等不良现象
b. 不可有脏污不良现象、变形、破损、刮伤等不良现象
2. 表面处理采用喷砂
3. 表面尺寸以表面的3D图
4. 尺寸精度公差：以实物为准

制图	审核	批准	阶段标记	重量	比例	02-08	宁波双子公司						
设计			审核			共 张	第 张						
工艺			批准										
标准化			会签			1:1							
			批准			共 张 第 张	版本						

未注明一般公差	一级	二级	三级
0.0mm含~6.0mm以下	±0.02	±0.04	±0.08
6.0mm含~20.0mm以下	±0.04	±0.08	±0.11
20.0mm含~50.0mm以下	±0.06	±0.10	±0.15
50.0mm含~100.0mm以下	±0.09	±0.12	±0.20
100.0mm含~250.0mm以下	±0.12	±0.15	±0.30
250.0mm含~400.0mm以下	±0.15	±0.20	±0.40
400.0mm含~600.0mm以下	±0.20	±0.30	±0.50

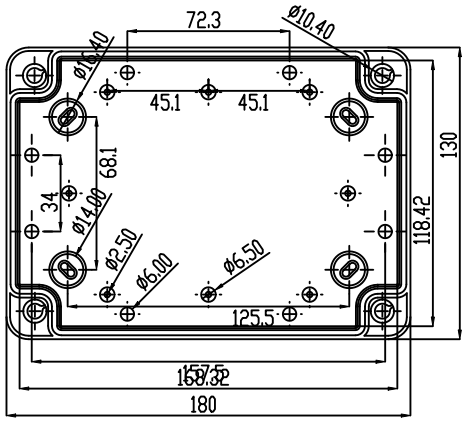

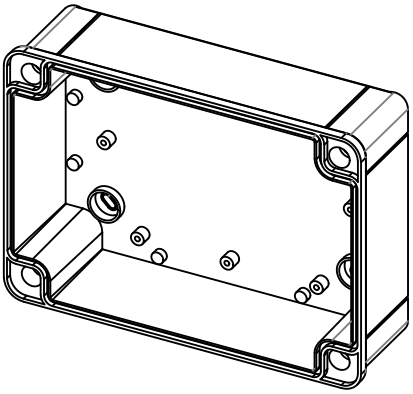

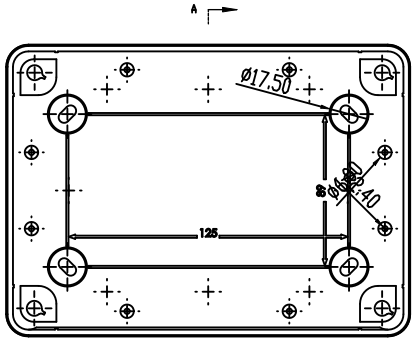

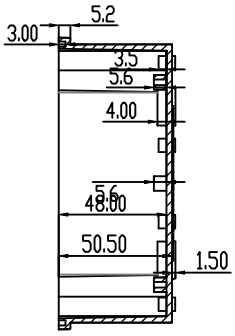

技术要求
1. 产品要求：a. 表面无产生气泡、毛刺等不良现象
b. 不可有脏污不良现象、变形、破损、刮伤等不良现象
2. 表面处理采用喷砂
3. 表面尺寸以表面的3D图
4. 尺寸精度公差：以实物为准

制图	审核	批准	阶段标记	重量	比例	02-8	宁波双子公司						
设计			审核			共 张	第 张						
工艺			批准										
标准化			会签			1:2							
			批准			共 张 第 张	版本						